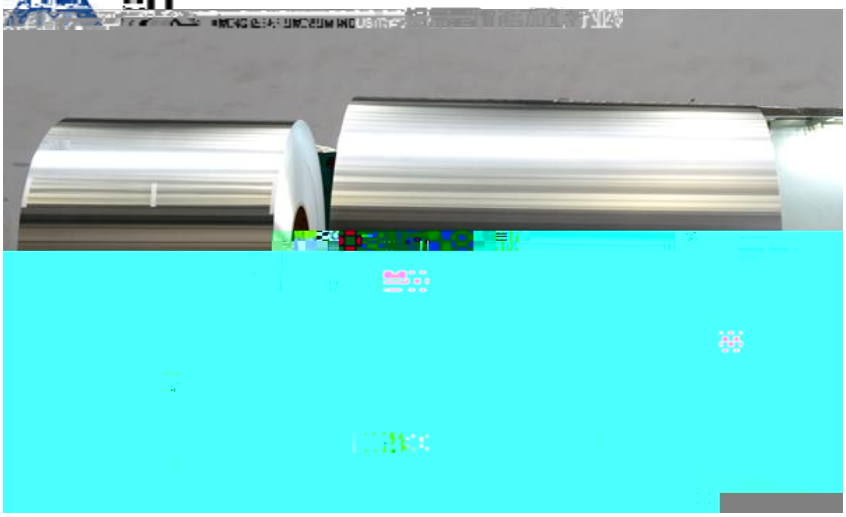

8079

ᐯ ' 0.02-0.2

ᵃᵃᵃ '

ᵖ ᵗ ȁ ᵖ ᵗ ȁ ᵗ

' 0-3 ǐ

ȵ ᵖ Ȳ

Ȁ Ȁ ᒧ ñ ' ففى ȁ ȁ ȁ ᴴ ȁ

Ȁ Ȁ ᵃ صر

Ȁ Ȁ 8079 ᐯ ȵ ᵃ (a ṁ ᒧ ᒧ ạ̀ ᵍ ȁ ᒥ ˘ Ɵ ᵏ ᵃᵃᵃ)

Ȁ Ȁ ȵ ᵖ

Ȁ Ȁ ᴴ صر 8079 J±1h

ᐯ ȵ ᶜ̌ 8079 ˘ ᔭ ᑎ ᔪ Â ʼΩ ᐱ ȵ 8079 ɛ́ ᵖ ȁ ʼ ȁ

Ȁ Ȁ 8079 a Ɵ ɛ́ ȁ ȁ ˝ I ȁ ȁ ɖ ȁ ᑫ . ˘ ɜ ᵕ ѝ ɛ̀ . ˝ I ˘

Ȁ Ȁ ´ è ففى Э ȵ ᵃ ˘ ᒧ 3-2000 ǐ ᐯ ´ ˘ ȵ ᵖ ˘ ὤ ᐱ ˘ ˢ ˘

Ȁ Ȁ 8011 ᑎ 8079 ᴡ ⁞

Ȁ Ȁ 1 ȁ 8011 è Si ǖ ɣ 8079 ˘ ɜ

8079	O à H22 à H24	0.02-0.2	100-1700	C	↑ à à à p ↑

8079 ע ǂ
´ э ʌ

8079 ע ǂ ˆ ǂ ˜ /%							
ʌ	Si	Fe	Cu	Zn	ὲ ϊ		Al
8079	0.05~0.30	0.7~1.3	Ů0.05	Ů0.10	0.05	0.15	м

' k ⁸ н Ľ ʰ 0371-67898708

ʊ

Ľ ' vip@hngymt.com

فخ سم' è ف ¥ ´ Ѭ ӈ н ש



у ˘

https://www.hngymt.com/products/8079lb.html